MANDÍK

TPM 171/24
Verze 2026-09-25

FIREbox

Požární klapka

Technická dokumentace
Návod k montáži, uvedení do provozu, obsluze, údržbě a servisu

CZ

MANDÍK®
www.mandik.cz

MANDÍK, a.s. • Dobříšská 550 • 267 24 Hostomice • Česká republika • Tel.: +420 311 706 742 • E-Mail: mandik@mandik.cz

Tyto technické podmínky stanovují řadu vyráběných velikostí, hlavní rozměry, provedení a rozsah použití požárních klapek FIREbox (dále jen požárních klapek). Jsou závazné pro výrobu, projekci, objednávání, dodávání, skladování, montáž, provoz, údržbu a kontroly provozuschopnosti.

OBSAH

I. VŠEOBECNĚ....3
Popis....3
II. PROVEDENÍ....4
Provedení s tepelnou tavnou pojistkou....4
Provedení se servopohonem....5
III. ROZMĚRY....9
Technické parametry....9
IV. ZABUDOVÁNÍ....10
Umístění a zabudování....10
Přehled způsobů zabudování....11
Zabudování do podhledu ve funkci samostatných požárních předělů....12
V. ČELNÍ DESKY....14
VI. TECHNICKÉ ÚDAJE....15
Průtoky....15
Tlakové ztráty samostatného FIREboxu....15
VII. MATERIÁL, POVRCHOVÁ ÚPRAVA....15
VIII. BALENÍ, DOPRAVA, SKLADOVÁNÍ, ZÁRUKA....16
Logistické údaje....16
Záruka....16
IX. MONTÁŽ, OBSLUHA A ÚDRŽBA....16
Uvedení do provozu a kontroly provozuschopnosti....17
X. ÚDAJE PRO OBJEDNÁVKU....18
Objednávkový klíč....18
Údajový štítek....19

I. VŠEOBECNĚ

Popis

Požární klapky jsou uzávěry v potrubních rozvodech vzduchotechnických zařízení, které zabraňují šíření požáru a zplodin hoření z jednoho požárního úseku do druhého uzavřením vzduchovodů v místech osazení dle ČSN 73 0872.

Klapka je určena k umístění do podhledu ve funkci samostatného požárního předělu s odolností zdola. Je vhodná pro připojení čtvercových čelních desek VVM, VVPM, ALCM, VVDM. Může sloužit pro přívod vzduchu do větraných prostorů ale také pro odvod vzduchu.

List klapky uzavírá samočinně průchod vzduchu pomocí tepelné tavné pojistky nebo zpětné pružiny servopohonu. Zpětná pružina servopohonu je uvedena v činnost při aktivaci termoelektrického spouštěcího zařízení BAT, stisknutí resetovacího tlačítka na BAT, nebo při přerušení napájení servopohonu.

Po uzavření listu je klapka utěsněna proti průchodu kouře silikonovým těsněním. Na přání zákazníka lze dodat s těsněním bez příměsi silikonu. Současně je list klapky uložen do hmoty, která působením zvyšující se teploty zvětšuje svůj objem a vzduchovod neprodyšně uzavře.

FIREbox se servopohonem

FIREbox s tepelnou tavnou pojistkou

Charakteristika klapek

- Posouzeno AO 216
- Certifikováno jako stavební výrobek dle NV. 163/2002 ve znění pozdějších předpisů
- Certifikát výrobku č. 216/C5/2024/0178
- Stavební technické osvědčení (STO) S-216/C5/2024/0178
- Testováno dle EN 1366-2
- Cyklování třída C_{10000} dle EN 15650
- Těsnost dle EN 1751 přes těleso třída ATC 3 a přes list klapky třída 3
- Prohlášení o shodě č. PM/FIREbox/01/XX/X

Provozní podmínky

- Bezchybná funkce klapek je zajištěna za těchto podmínek
- Klapky jsou určeny pro vzdušiny bez abrazivních, chemických a lepivých příměsí.
- Klapky jsou určené pro prostředí chráněné proti povětrnostním vlivům s klasifikací klimatických podmínek třídy 3K22 dle EN IEC 60 721-3-3 ed.2. (3K22 se používá pro uzavřená místa s regulovanou teplotou)
- Teplota v místě instalace je povolena v rozsahu -30°C do +50°C.

II. PROVEDENÍ

Klapky jsou vyráběny ve čtvercovém provedení s vodorovným připojením pro čtvercové čelní desky. V provedení pro přívod i odvod vzduchu z větrané místnosti. FIREbox je vybaven rozptylovým plechem pro lepší rozložení přiváděného vzduchu.

Skládá se z těla klapky a listu klapky. Tělo klapky je tvořeno skříní s hrdlem z ocelového pozinkovaného plechu a rámem. Ten je, stejně jako list klapky, vyroben z požárně odolné desky.

Provedení s tepelnou tavnou pojistkou

Provedení .01

- Při dosažení jmenovité spouštěcí teploty +72°C dojde k uzavření listu klapky.
- Do teploty +70°C nedojde k samospuštění uzavíracího zařízení.
- V případě požadavku na jiné spouštěcí teploty mohou být dodány tepelné pojistky s jmenovitou spouštěcí teplotou +104°C nebo +147°C (nutno uvést v objednávce).

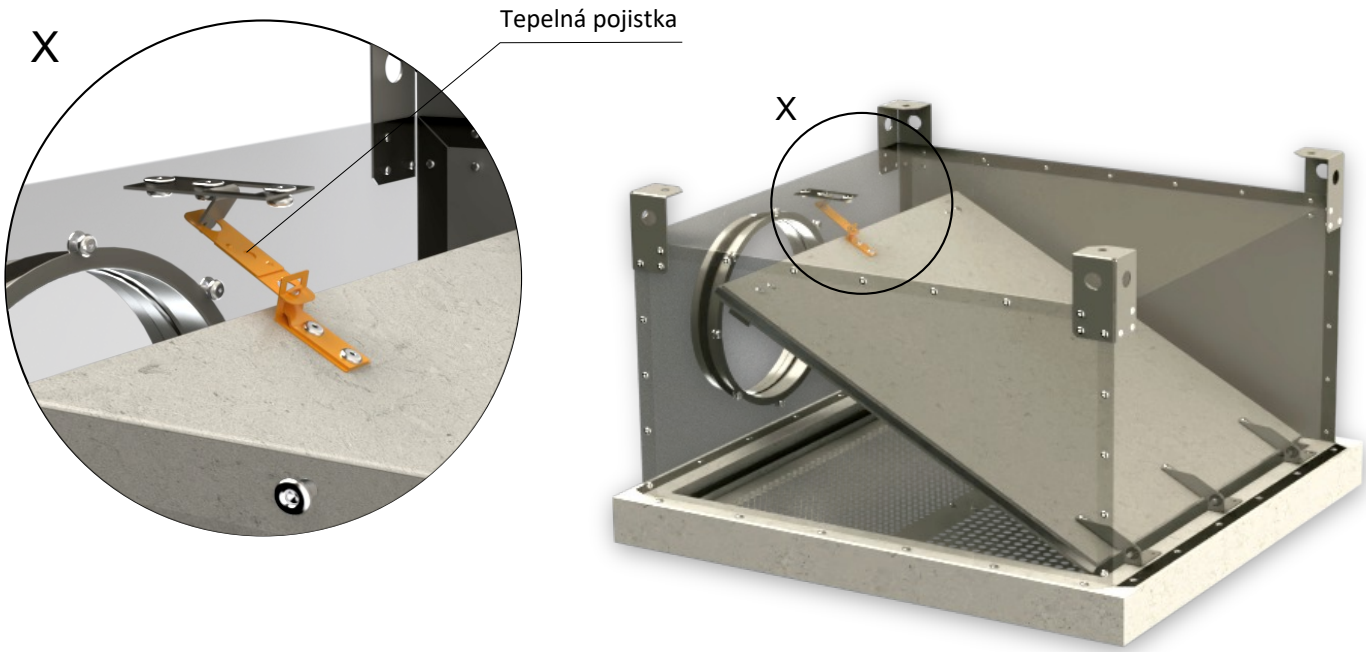

Provedení .01

Provedení se servopohonem

Provedení .40 a .50

- Pro klapky jsou použity servopohony Belimo se zpětnou pružinou a termoelektrickým spouštěcím zařízením, řady BFL nebo BFN dle velikosti klapky.
- Servopohon po připojení na napájecí napětí AC/DC 24V resp. AC 230V přestaví list klapky do provozní polohy "OTEVŘENO" a současně předepne svoji zpětnou pružinu. Po dobu, kdy je servopohon pod napětím, se list klapky nachází v poloze "OTEVŘENO" a zpětná pružina je předepnuta. Doba pro úplné přestavení listu klapky z polohy "ZAVŘENO do polohy "OTEVŘENO" je max. 120 s.
- Jestliže dojde k přerušení napájení servopohonu (ztrátou napájecího napětí nebo stisknutím resetovacího tlačítka na termoelektrickém spouštěcím zařízení BAT), zpětná pružina přestaví list klapky do havarijní polohy "ZAVŘENO. Doba přestavení listu z polohy "OTEVŘENO" do polohy "ZAVŘENO je max. 20 s.
- Dojde-li znovu k obnovení napájecího napětí (list se může nacházet v kterékoli poloze), servopohon začne list klapky opět přestavovat do polohy "OTEVŘENO".
- Součástí servopohonu je termoelektrické spouštěcí zařízení BAT, které obsahuje dvě tepelné pojistky Tf1 a Tf2.
- Tyto pojistky jsou aktivovány při překročení teploty +72°C (pojistka Tf1 při překročení teploty mimo potrubí, Tf2 při překročení teploty uvnitř potrubí). Termoelektrické spouštěcí zařízení může být také vybaveno tepelnou pojistkou Tf2 typu ZBAT 95/120/140 (nutno uvést v objednávce). V tomto případě je jmenovitá spouštěcí teplota uvnitř vzduchotechnického potrubí +95°C, +120°C nebo +140°C (dle objednaného typu).
- Po aktivaci tepelné pojistky Tf1 nebo Tf2 je napájecí napětí trvale a nevratně přerušeno a servopohon pomocí předepnuté zpětné pružiny přestaví list klapky do havarijní polohy "ZAVŘENO".
- Signalizace poloh listu klapky "OTEVŘENO" a "ZAVŘENO" je zajištěna dvěma zabudovanými, pevně nastavenými koncovými spínači.

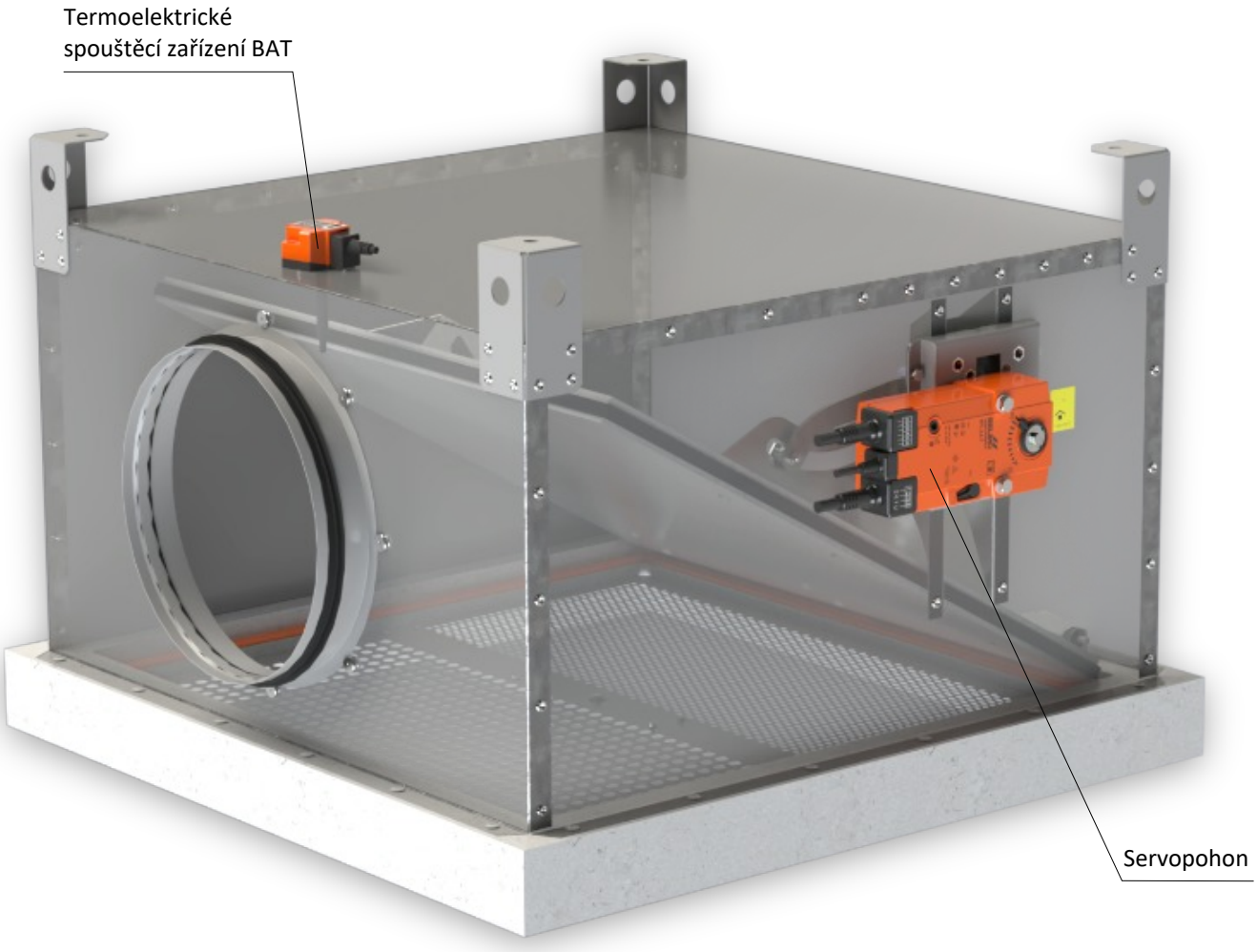

Provedení .40 a .50

Servopohon BELIMO BFL 230-T

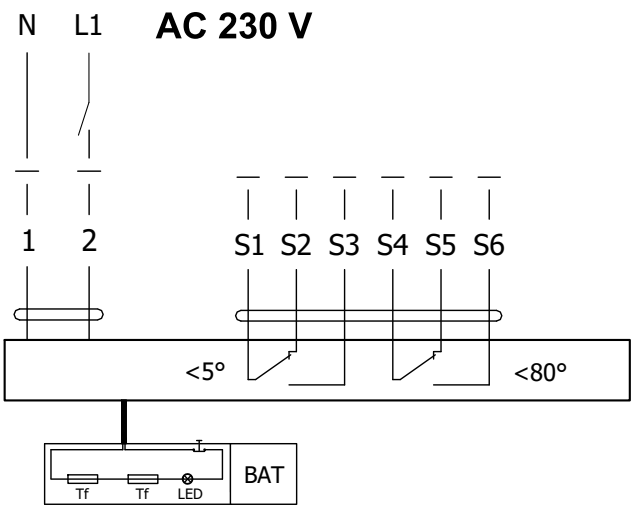

Servopohon BELIMO BFL 24-T(-ST)

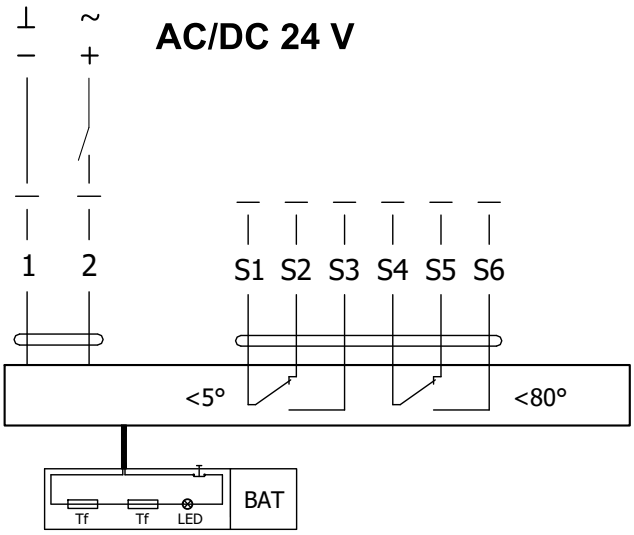

Servopohon BELIMO BFL 230-T(-ST), BFL 24-T(-ST)		
Servopohon BELIMO - 4 Nm/ 3 Nm Pružina	**BFL 230-T(-ST)**	**BFL 24-T(-ST)**
Napájecí napětí	AC 230 V 50/60Hz	AC/DC 24 V 50/60Hz
Příkon - při otevírání klapky - v klidové poloze	2,6 W 0,7 W	2,0 W 0,7 W
Dimenzování	4 VA (Imax 4 A @ 5 ms)	2,8 VA (Imax 8,3 A @ 5 ms)
Ochranná třída	II	III
Krytí	IP 54	
Doba přestavení listu - servopohon - zpětný chod	< 60 s ~ 20 s	
Teplota okolí - běžný provoz - bezpečnostní provoz - skladovací teplota	 -30°C … +55°C Havarijní poloha bude dosažena až do max. 75°C -40°C … +55°C	
Připojení - servopohon - pomocný spínač	kabel 1 m, 2 x 0,75 mm² (BFL 2xx-T-ST) konektor se 3 kontakty kabel 1 m, 6 x 0,75 mm² (BFL 2xx-T-ST) konektor se 6 kontakty	
Aktivační teplota tepelných pojistek	vnější teplota potrubí +72°C vnitřní teplota potrubí +72°C	

Servopohon BELIMO BFN 230-T

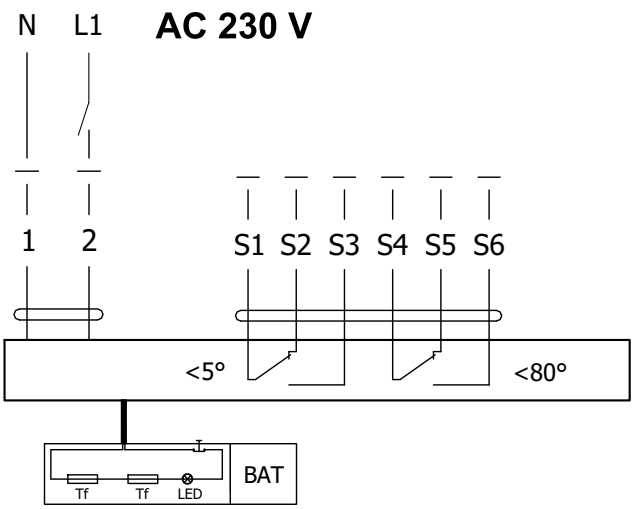

Servopohon BELIMO BFN 24-T(-ST)

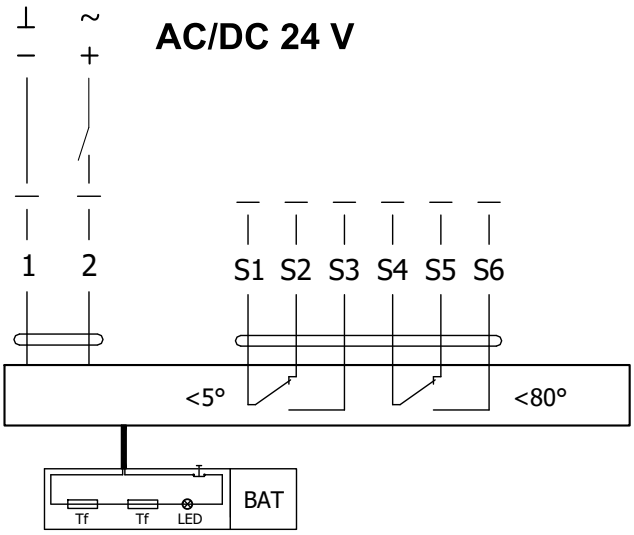

Servopohon BELIMO BFN 230-T(-ST), BFN 24-T(-ST)		
Servopohon BELIMO - 9 Nm/ 7 Nm Pružina	**BFN 230-T(-ST)**	**BFN 24-T(-ST)**
Napájecí napětí	AC 230 V 50/60Hz	AC/DC 24 V 50/60Hz
Příkon - při otevírání klapky - v klidové poloze	3,5 W 1,3 W	3,2 W 12 W
Dimenzování	6,5 VA (Imax 4 A @ 5 ms)	4,3 VA (Imax 2,9 A @ 5 ms)
Ochranná třída	II	III
Krytí	IP 54	
Doba přestavení listu - servopohon - zpětný chod	< 60 s ~ 20 s	
Teplota okolí - běžný provoz - bezpečnostní provoz - skladovací teplota	 -30°C … +55°C Havarijní poloha bude dosažena až do max. 75°C -40°C … +55°C	
Připojení - servopohon - pomocný spínač	kabel 1 m, 2 x 0,75 mm² (BFN 2xx-T-ST) konektor se 3 kontakty kabel 1 m, 6 x 0,75 mm² (BFN 2xx-T-ST) konektor se 6 kontakty	
Aktivační teplota tepelných pojistek	vnější teplota potrubí +72°C vnitřní teplota potrubí +72°C	

Termoelektrické spouštěcí zařízení BAT

- Pokud dojde k přerušení tepelné pojistky Tf1 (při překročení teploty mimo potrubí) je nutné vyměnit celý servopohon. Termoelektrické spouštěcí zařízení BAT je nedílnou součástí servopohonu.
- Pokud dojde k přerušení tepelné pojistky Tf2 (při překročení teploty v potrubí), stačí vyměnit pouze náhradní díl ZBAT 72 (95/120/140).
- Pokud jedna z tepelných pojistek zareaguje, dojde k trvalému a nevratnému přerušení napájecího napětí.
- Funkci (přerušení napájecího napětí) lze zkontrolovat stisknutím testovacího tlačítka.
- Montáž se provádí pomocí předmontovaných, samořezných šroubů.

BELIMO ZBAT 72
Černá (BK) = 72°C (standardně)

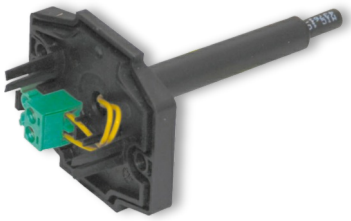

BELIMO ZBAT 95
Šedá (GY) = 95°C

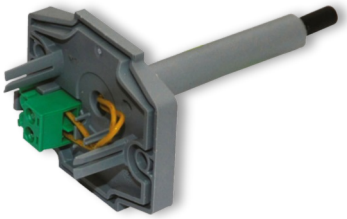

BELIMO ZBAT 120
Oranžová (OG) = 120°C

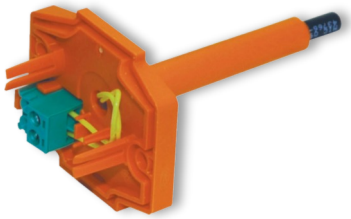

BELIMO ZBAT 140
Červená (RD) = 140°C

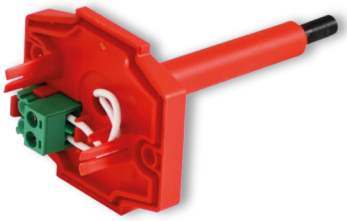

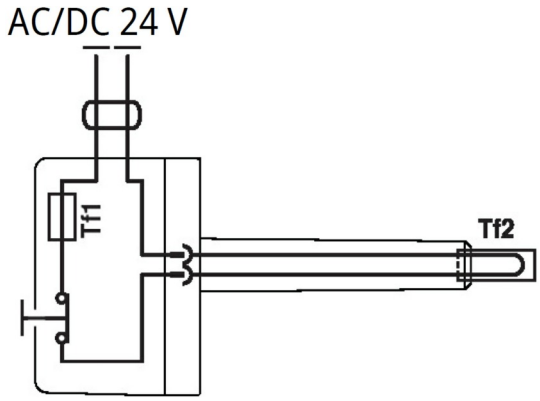

Termoelektrické spouštěcí zařízení BAT 72 (95/120/140)	
Napájecí napětí	AC/DC 24 V 50/60Hz
Jmenovitý proud	1 A
Propustný odpor AC/DC	<1 Ω
Ochranná třída	III
Krytí	IP 54
Délka sondy	65 mm
Teplota okolí Skladovací teplota Okolní vlhkost	-30°C … +50°C -40°C … +50°C max. 95% - nekondenzující
Připojení	kabel 1 m, 2 x 0.5 mm², tepelně odolný kabel Betaflam až 145°C
Odezva tepelné pojistky	vnitřní teplota potrubí 72 (95/120/140)°C vnější teplota potrubí 72 (95/120/140)°C

III. ROZMĚRY

FIREbox s tepelnou tavnou pojistkou

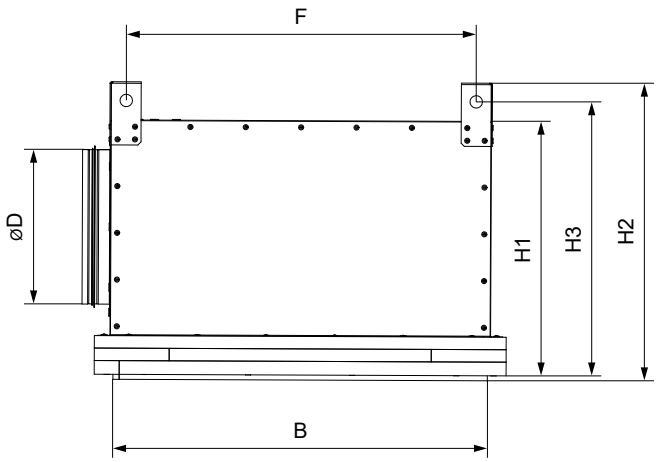

FIREbox se servopohonem

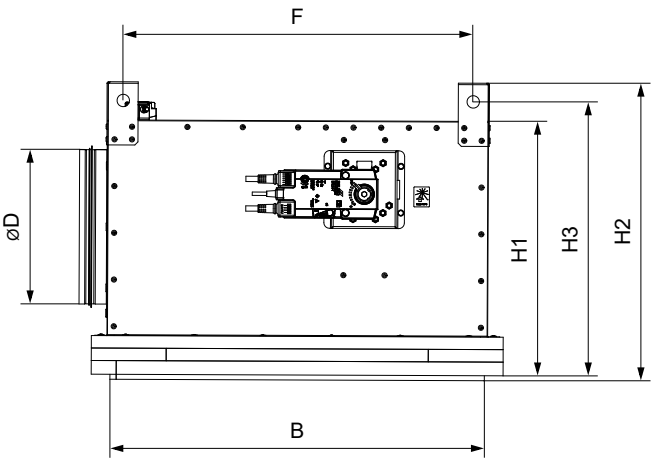

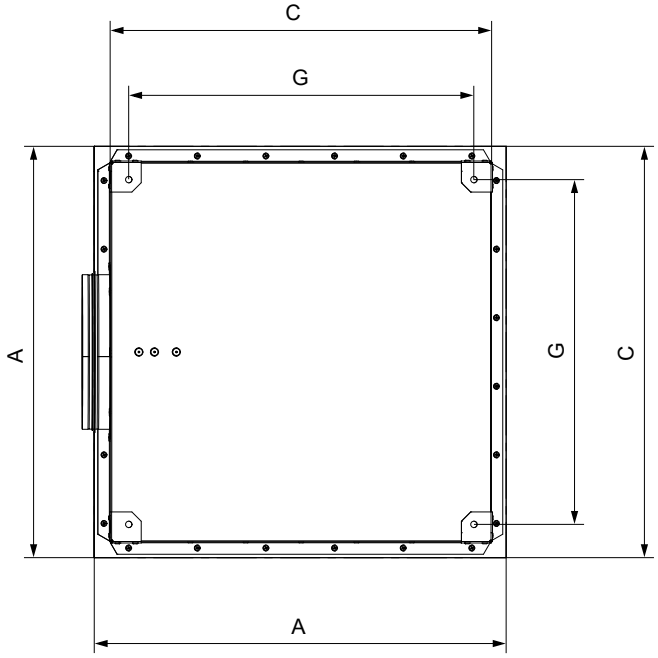

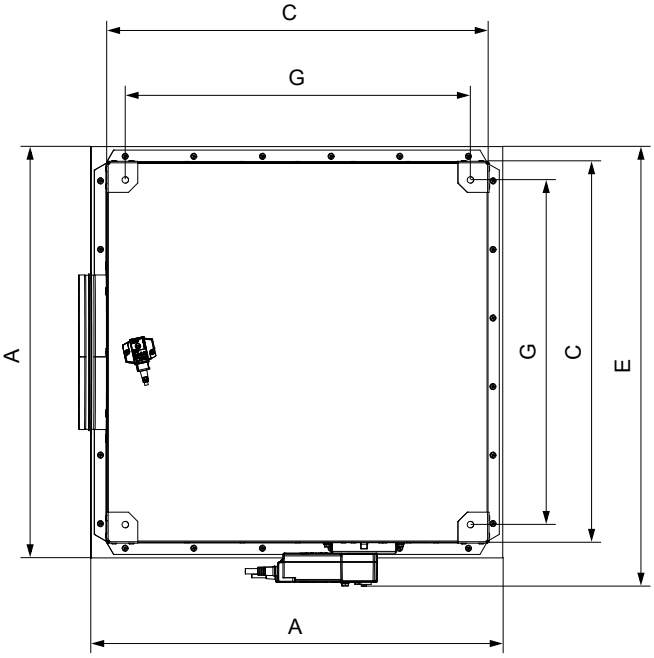

Technické parametry

Velikost čelní desky [mm]	A [mm]	B [mm]	C [mm]	ØD [mm]	E [mm]	F [mm]	G [mm]	H1 [mm]	H2 [mm]	H3 [mm]	Hmotnost		Servo
											S tepelnou pojistkou [kg]	Se servopohonem [kg]	
300	335	275	285	160	386	236	228	323	391	354	7,3	8,5	BFL
400	435	375	385	200	486	336	328	358	426	389	10,6	11,8	BFL
500	535	475	485	200	586	436	428	408	476	440	14,8	16,5	BFN
600	635	575	585	250	686	536	528	408	476	440	19	20,9	BFN
625	660	600	610	250	711	561	553	408	476	440	20,1	22	BFN

IV. ZABUDOVÁNÍ

Umístění a zabudování

- Klapka je určena k zabudování do sádrokartonové stropní konstrukce. Její zavěšení musí být provedeno tak, aby nedošlo k přenosu zatížení od klapky na stropní konstrukci, jejich dimenzování závisí na hmotnosti klapky.
- Klapky a potrubí musí být zavěšeny samostatně.
- Připojené vzduchotechnické potrubí musí být zavěšeno nebo podepřeno tak, aby byl zcela vyloučen přenos zatížení na požární klapku.

Minimální vzdálenost mezi požárními klapkami a konstrukcí

- minimální vzdálenost 200 mm mezi klapkami, podle EN 1366-2
- minimální vzdálenost 75 mm mezi klapkou a konstrukcí (stěna), podle EN 1366-2
- doporučená minimální vzdálenost 150 mm nutná pro přístup k servopohonu

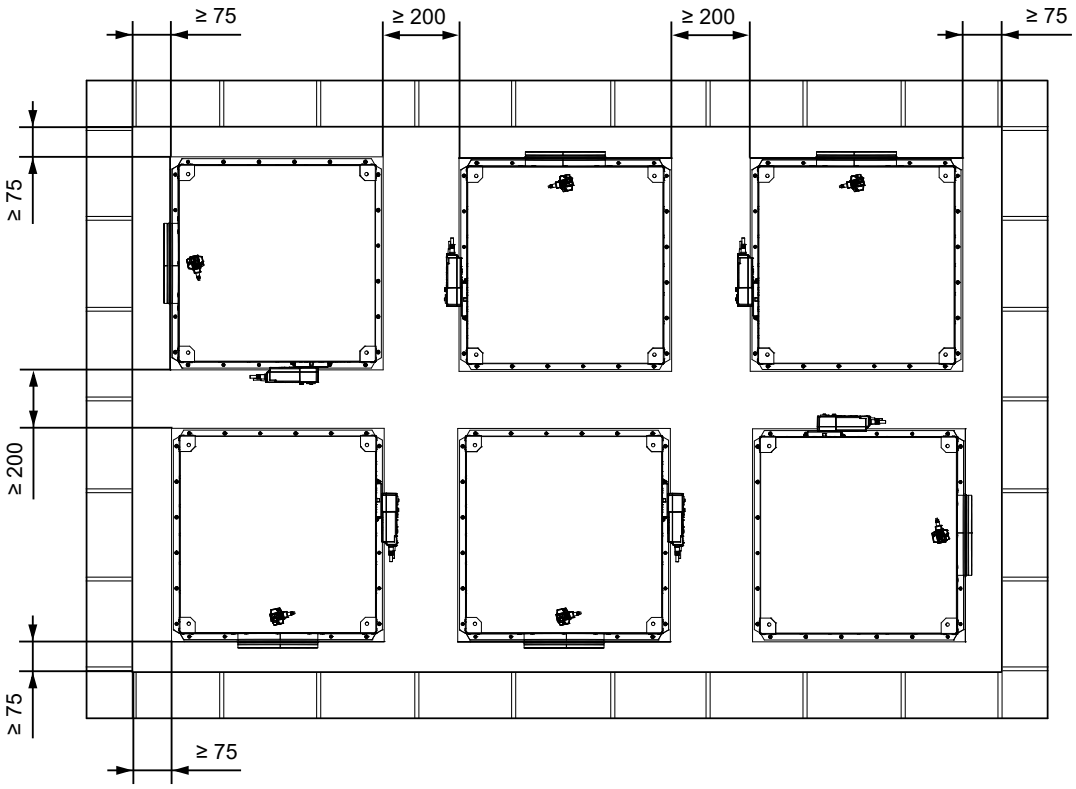

Rozměry instalačního otvoru

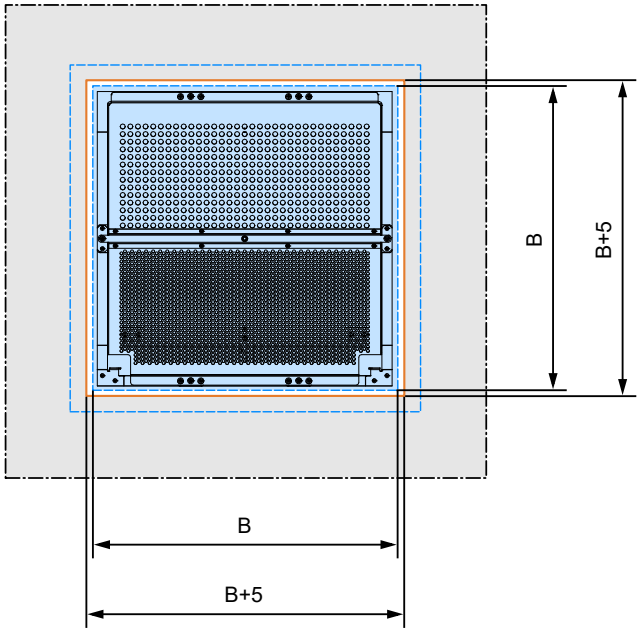

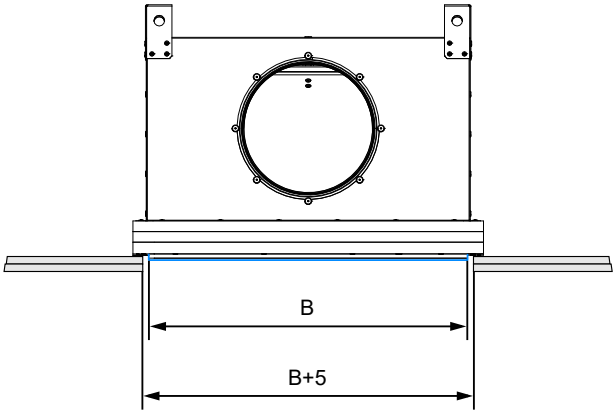

Přehled způsobů zabudování

Zabudování	Typ konstrukce	Požární odolnost	Strana
Do podhledu ve funkci samostatných požárních předělů	Systém Knauf D112.cz - dvě vrstvy desky Knauf RED Piano, tloušťky 12,5 mm	EI 30 (h_o) S [H]	12
	Systém Knauf D112.cz - jedna vrstva desky Knauf RED Piano, tloušťky 15 mm + izolace min. tloušťky 60 mm	EI 20 (h_o) S [H]	13

Zabudování do podhledu ve funkci samostatných požárních předělů

Do podhledu - systém Knauf D112.cz - 2x deska Knauf RED Piano, tl. 12,5 mm **EI 30 (h_o) S [H]**

- Řiďte se pokyny výrobce podhledové konstrukce KNAUF

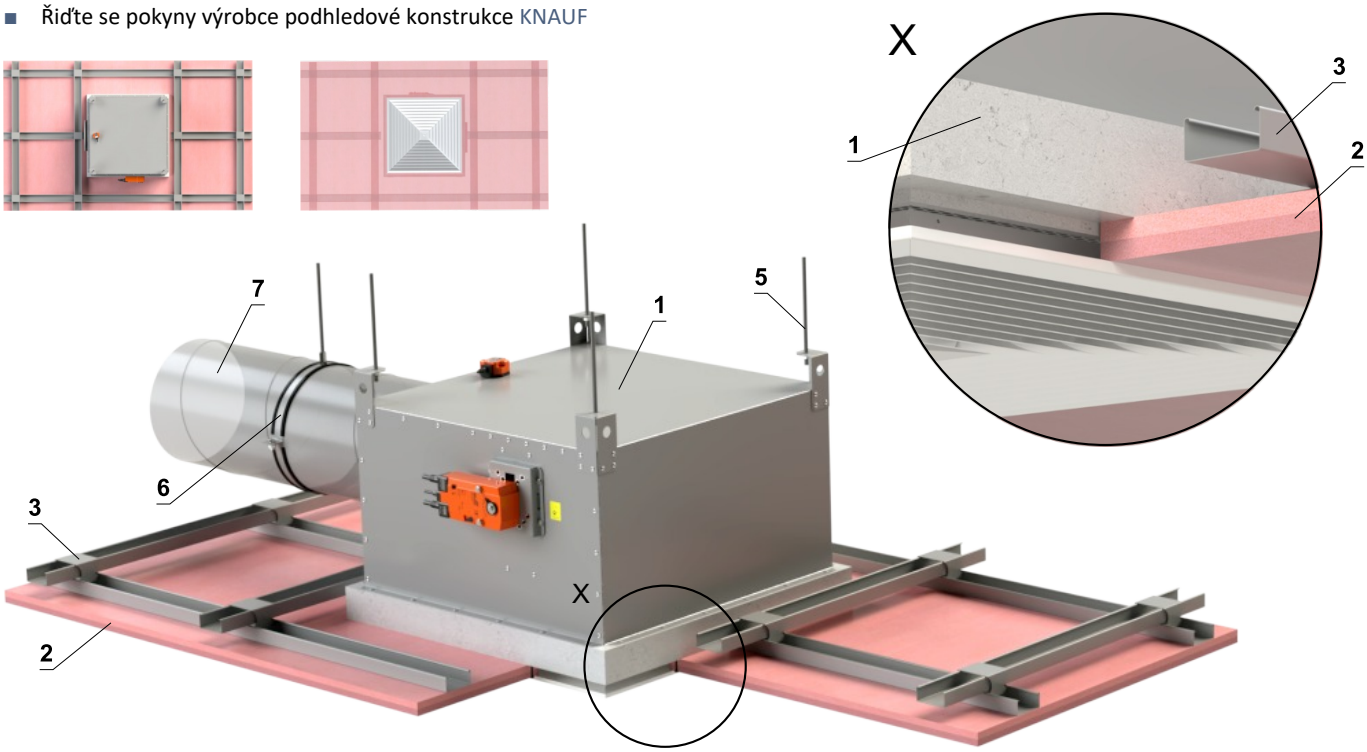

Otvor pro klapku

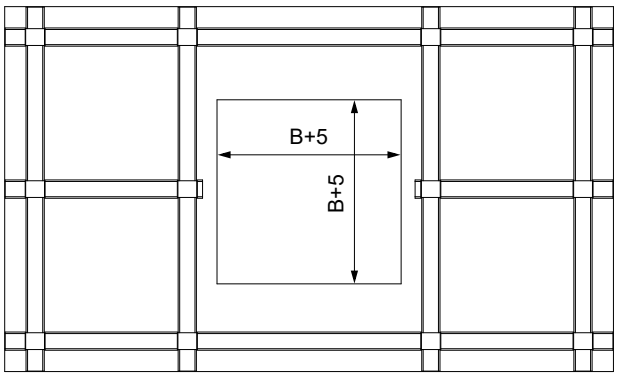

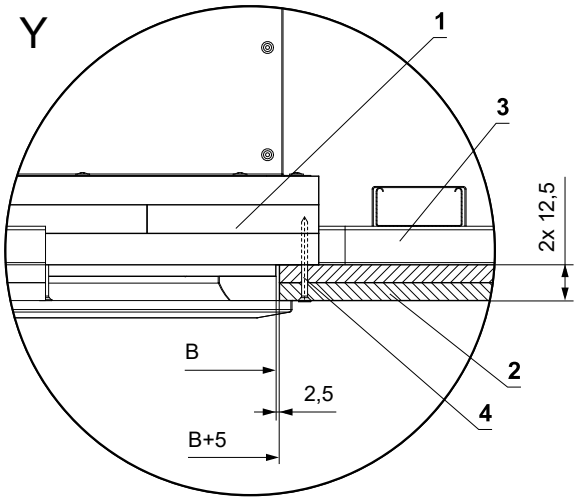

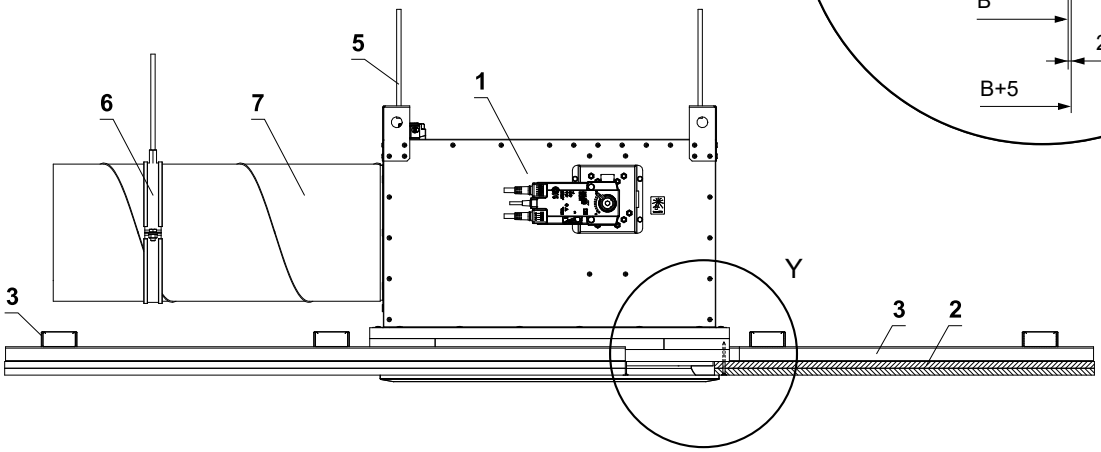

1 FIREbox s čelní deskou ALCM
2 Sádrokartonová deska - Knauf RED Piano 2x 12,5 mm
3 Montážní profily a upevňovací prvky
4 Vrut 4x50 mm - umístění po obvodu FIREboxu (max. rozteč 200 mm)
5 Závitová tyč M8, velká podložka M8, matice M8 (příklad uchycení FIREboxu)
6 Objímka se závitovou tyčí
7 Potrubí

Do podhledu - systém Knauf D112.cz - 1x deska Knauf RED Piano, tl. 15 mm + izolace 60 mm

EI 20 (h_o) S [H]

- Řiďte se pokyny výrobce podhledové konstrukce KNAUF

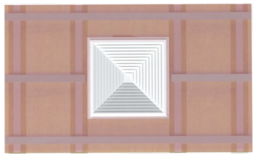

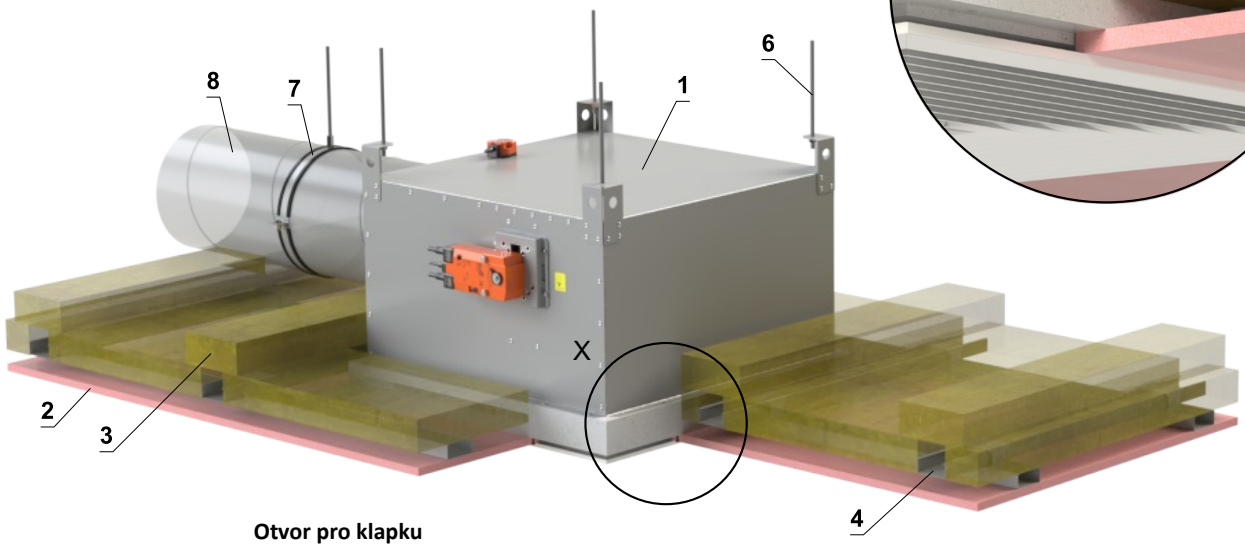

Otvor pro klapku

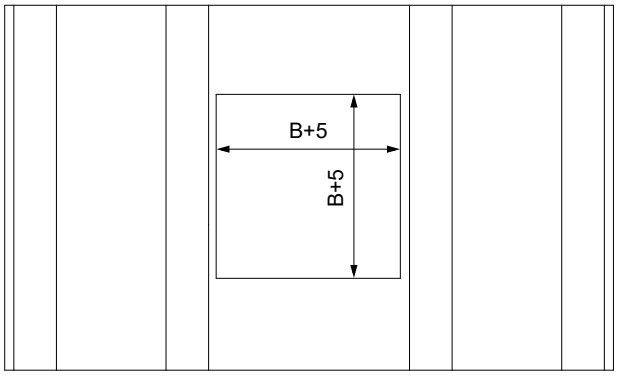

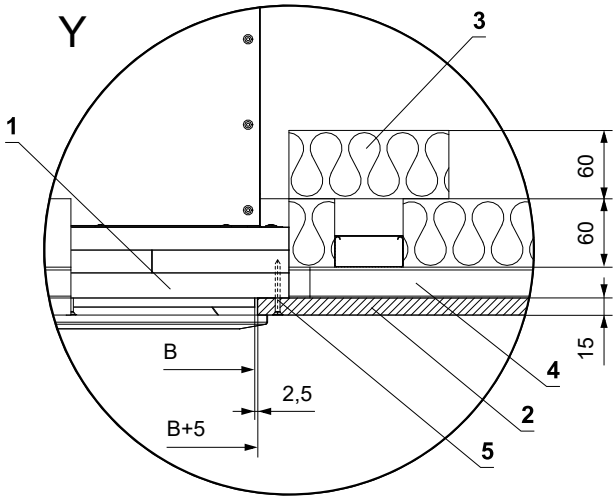

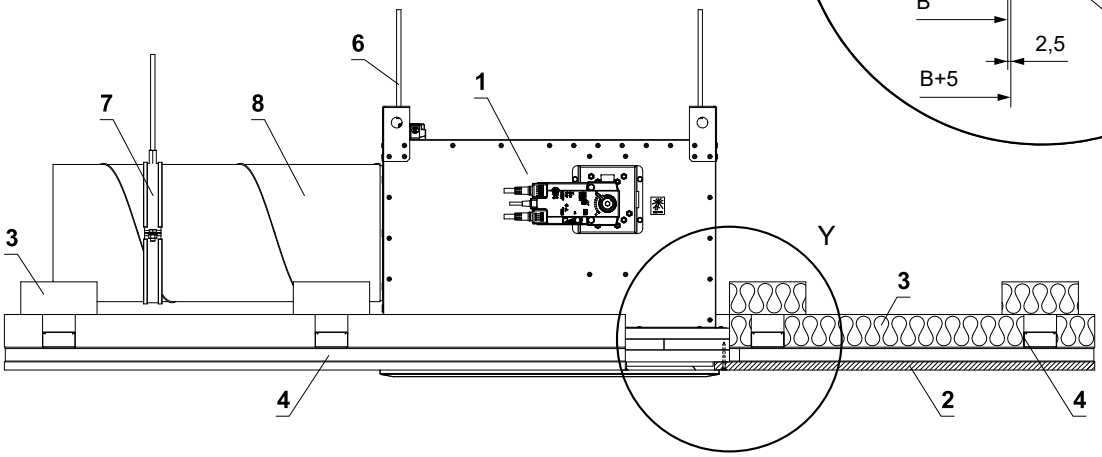

1 FIREbox s čelní deskou ALCM
2 Sádrokartonová deska - Knauf RED Piano 15 mm
3 Polotuhá deska z kamenné vlny - hustota 55 kg/m³ - ROCKWOOL ProRox SL 930
4 Montážní profily a upevňovací prvky
5 Vrut 4x50 mm - umístění po obvodu FIREboxu (max. rozteč 200 mm)
6 Závitová tyč M8, velká podložka M8, matice M8 (příklad uchycení FIREboxu)
7 Objímka se závitovou tyčí
8 Potrubí

V. ČELNÍ DESKY

Přiřazení typů a velikostí čelních desek vyústí a anemostatů VVM, VVPM, ALCM a VVDM k velikosti připojovací skříně

Velikost připojovací skříně [mm]	VVM	VVPM	ALCM	VVDM
300	C/8 Lamel	300 C	300 C	300 C, M
400	C/16 Lamel	400 C	400 C	400 C, M
500	C/16, 24 Lamel	500 C	500 C	500 C, M
600	C/16, 24, 48 Lamel	600 C	600 C	600 C, M
625	C/16, 24, 48, 54 Lamel	625 C	625 C	625 C, M

Technické údaje klapky (tlakové ztráty a akustické hodnoty) v kombinaci s čelní deskou jsou uvedeny v jednotlivých TPM konkrétní čelní desky. Pro požární klapku FIREbox platí hodnoty pro vodorovné připojení potrubí:

- **VVM** – TPM 001/96
- **VVPM** – TPM 007/99
- **ALCM** – TPM 003/97
- **VVDM** – TPM 089/12

VVM

VVPM

ALCM

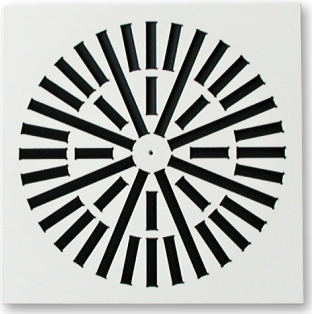

VVDM

VI. TECHNICKÉ ÚDAJE

Průtoky

Průtok vzduchu čelních desek VVM, VVPM, ALCM, VVDM-C a VVDM-M

Velikost čelní desky	Počet lamel	VVM		VVPM		ALCM		VVDM-C		VVDM-M	
		Min. průtok [m³/h]	Max. průtok [m³/h]	Min. průtok [m³/h]	Max. průtok [m³/h]	Min. průtok [m³/h]	Max. průtok [m³/h]	Min. průtok [m³/h]	Max. průtok [m³/h]	Min. průtok [m³/h]	Max. průtok [m³/h]
300	8	55	180	120	200	100	310	70	260	85	300
400	16	100	320	180	350	180	530	130	350	150	370
500	16	100	320	280	480	300	850	250	600	310	700
	24	140	420								
600	16	100	320	330	600	470	1200	360	850	440	1000
	24	200	660								
	48	360	850								
625	24	200	660	330	600	490	1600	600	850	710	1000
	48	360	850								
	54	400	950								

Tlakové ztráty samostatného FIREboxu

VII. MATERIÁL, POVRCHOVÁ ÚPRAVA

- Tělesa klapek jsou tvořena rámem z bezazbestových požárně odolných desek z minerálních vláken a skříní s hrdlem z ocelového pozinkovaného plechu bez další povrchové úpravy.
- Listy klapek jsou vyrobeny z bezazbestových požárně odolných desek z minerálních vláken.
- Tepelné tavné pojistky jsou vyrobeny z mosazného plechu o tloušťce 0,5 mm.
- Spojovací materiál je galvanicky pozinkován.

VIII. BALENÍ, DOPRAVA, SKLADOVÁNÍ, ZÁRUKA

Logistické údaje

- Klapky jsou dodávány na paletách. Klapky jsou standardně zabaleny do plastové fólie pro ochranu při přepravě a nesmí se používat k dlouhodobému skladování. Změny teploty během přepravy mohou způsobit kondenzaci vody uvnitř obalu a tím způsobit korozi materiálů použitých v klapce (např. bílá koroze na pozinkovaných předmětech nebo plíseň na křemičitanu vápenatém). Proto je nutné ihned po vyložení odstranit přepravní obal, aby mohl kolem výrobku cirkulovat vzduch.
- Další požadovaný systém balení by měl být schválen a odsouhlasen výrobcem. Obalový materiál není vratný, pokud je požadován a použit jiný obalový systém (materiál), není zahrnutý do konečné ceny klapky.
- Klapky jsou přepravovány nákladními vozy bez přímého vlivu počasí, nesmí docházet k otřesům a okolní teplota nesmí překročit +50°C. Klapky musí být při přepravě a manipulaci chráněny proti nárazu. Během přepravy musí být list klapky v poloze "ZAVŘENO".
- Klapky musí být skladovány v krytých objektech v prostředí bez agresivních par, plynů a prachu. Vnitřní teplota musí být v rozmezí -30°C až +50°C a maximální relativní vlhkost 95%. Klapky musí být před montáží chráněny proti mechanickému a náhodnému poškození.

Záruka

- Výrobce poskytuje na klapky záruku 24 měsíců od data expedice.
- Záruka na požární klapky FIREbox poskytovaná výrobcem zcela zaniká po jakékoli neodborné manipulaci neproškolenými pracovníky se spouštěcím, uzavíracím a ovládacím zařízením, při demontáži elektrických prvků, tj. servopohonů, komunikačních a napájecích zařízení a termoelektrických spouštěcích zařízení.
- Záruka též zaniká při použití klapek pro jiné účely, zařízení a pracovní podmínky než připouští tyto technické podmínky nebo po mechanickém poškození při manipulaci.
- Při poškození klapek dopravou je nutné sepsat při přejímce protokol s dopravcem pro možnost pozdější reklamace.

IX. MONTÁŽ, OBSLUHA A ÚDRŽBA

- Montáž, údržbu a kontrolu funkce klapky může provádět pouze kvalifikovaná a proškolená osoba, tedy „OPRÁVNĚNÁ OSOBA“ dle dokumentace výrobce. Veškeré práce na požárních klapkách musí být provedeny v souladu s mezinárodními a místními normami a zákony.
- Doplňkové školení pro tyto kontroly, montáž a opravy, provádí firma MANDÍK, a.s. a vystavuje "OSVĚDČENÍ", které má platnost 5 let. Jeho prodloužení si zajišťuje proškolená osoba sama, přímo u školitele. Při zániku platnosti "OSVĚDČENÍ" pozbývá toto platnosti a je vyřazeno z registrace školitele. Proškoleni mohou být pouze odborní pracovníci přebírající za provedené práce záruku.
- Při montáži klapky je třeba dodržovat všechny platné bezpečnostní normy a směrnice.
- Pro spolehlivou funkci klapek je nutné dbát na to, aby nedocházelo k zanášení ovládacího mechanismu a dosedacích ploch listu usazeninami prachu, vláknitými nebo lepivými hmotami a rozpouštědly.

Ovládání servopohonu bez elektrického napětí

- Pomocí speciálního klíče (je příslušenstvím servopohonu) lze manuálně nastavit list klapky do jakékoli polohy. Pokud se otáčí klíčem ve směru vyznačené šipky, list klapky se přestaví do polohy otevřeno. K zastavení listu klapky v libovolné poloze dojde k uzamčení servopohonu dle instrukcí na servopohonu. Odblokování se provede ručně dle instrukcí na servopohonu nebo přivedením napájecího napětí.
- Pokud je servopohon manuálně zablokován, při požáru nedojde k uzavření listu klapky po aktivaci termo-elektrického spouštěcího zařízení BAT. Pro obnovení správné funkce klapky je nutné servopohon odblokovat (ručně nebo přivedením napájecího napětí).

Uvedení do provozu a kontroly provozuschopnosti

- Před uvedením klapek do provozu a při následných kontrolách provozuschopnosti se musí zkontrolovat a provést funkční zkoušky všech provedení včetně činnosti elektrických prvků. Po uvedení do provozu se tyto kontroly provozuschopnosti musí provádět minimálně 2x za rok. Pokud se nenajde žádná závada při dvou po sobě následujících kontrolách provozuschopnosti, potom je možné provádět kontroly provozuschopnosti 1x za rok.
- V případě, že klapky z jakéhokoli důvodu nemohou plnit svou funkci, musí být zřetelně označeny. Provozovatel je povinen zajistit uvedení klapky do provozuschopného stavu a mezitím je povinen zajistit požární ochranu jiným vhodným způsobem.
- Výsledky pravidelných kontrol, zjištěné nedostatky a všechny důležité skutečnosti týkající se funkce klapek musí být zapsány do „POŽÁRNÍ KNIHY“ a neprodleně nahlášeny provozovateli.
- Před uvedením klapek se servopohonem do provozu je nutné provézt následující kontroly. Kontrolu přestavení listu do havarijní polohy "ZAVŘENO" lze provést po odpojení napájení servopohonu (např. stisknutím testovacího tlačítka na termoelektrickém spouštěcím zařízení BAT nebo odpojením napájení od ELEKTRICKÉ POŽÁRNÍ SIGNALIZACE). Kontrolu přestavení listu zpět do polohy "OTEVŘENO" lze provést po obnovení napájení (např. uvolněním testovacího tlačítka nebo obnovením napájení z ELEKTRICKÉ POŽÁRNÍ SIGNALIZACE). Bez napájení lze klapku ovládat ručně a fixovat v libovolné požadované poloze. Uvolnění zajišťovacího mechanismu lze provést ručně nebo automaticky přivedením napájecího napětí. Doporučuje se provádět periodické kontroly, údržbu a servisní zásahy na požárním zařízení, pouze oprávněnými osobami. Autorizované osoby mohou být proškoleny výrobcem nebo autorizovaným distributorem. Při montáži požární klapky je třeba dodržovat všechny platné bezpečnostní normy a směrnice.
- Vizuální kontrola správného zabudování klapky, vnitřního prostoru klapky, listu klapky, dosedacích ploch listu a silikonového těsnění.
- Pro pravidelnou nebo mimořádnou kontrolu vnitřku požární klapky lze použít mikrokamerové zařízení.

U klapek s tepelnou tavnou pojistkou je nutné provést kontrolu funkčnosti následujícím způsobem

- Odmontovat čelní desku a rozptylový plech.
- Přizvednout list a vyháknout tepelnou pojistku.
- Spuštěním listu zkontrolovat volný pohyb listu a jeho zajištění v uzavřené poloze.
- Montáž zpět se provede opačným způsobem. Uzavřený list se odjistí současným přitažením dvou nerezových pružin směrem k sobě.

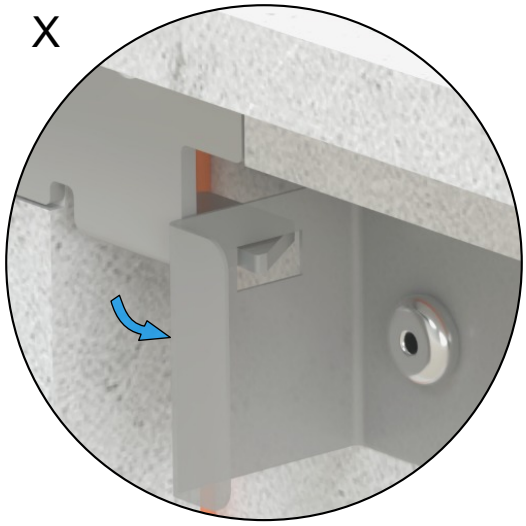

Odjištění listu

U provedení se servopohonem je nutné provést následující kontroly

- K servopohonu musí být zajištěný přístup pro pravidelné kontroly a revize.
- Po odpojení napájení servopohonu (např. stisknutím testovacího tlačítka na termoelektrickém spouštěcím zařízení BAT nebo odpojením napájení od elektrické požární signalizace) zkontrolujte přestavení listu do poruchové polohy "ZAVŘENO". Přestavením listu zpět do polohy "OTEVŘENO" zkontrolujte obnovením napájení servomotoru (např. uvolněním testovacího tlačítka nebo obnovením napájení z elektrické požární signalizace).

Jak postupovat po aktivaci pojistek Tf1 nebo Tf2

- Pokud dojde k přerušení tepelné pojistky **Tf1** (při překročení teploty mimo potrubí), je nutné vyměnit servopohon s vratnou pružinou. → viz strana 8.
- V případě přerušení tepelné pojistky **Tf2** (při překročení teploty uvnitř potrubí) je třeba vyměnit pouze náhradní díl ZBAT 72 (95/120/140) (dle aktivační teploty). → viz strana 8

X. ÚDAJE PRO OBJEDNÁVKU

Objednávkový klíč

1	2	3	4	5	6	7	8
FIREbox	CZ	600	.40	120	ZN	IW	G

PŘÍKLADY:

FIREbox CZ 600 .40 ZN
Požární klapka FIREbox, 600 velikost klapky (čelní desky), provedení se servopohonem AC 230 V, standardní aktivační teplota 72 °C, provedení z pozinkovaného materiálu, standartní silikonové těsnění.

FIREbox CZ 600 .40 120 ZN IW G
Požární klapka FIREbox, 600 velikost klapky (čelní desky), provedení se servopohonem AC 230 V, aktivační teplota 120 °C, provedení z pozinkovaného materiálu, impregnace proti vlhkosti, bezsilikonovém těsnění.

1| Typ požární klapky - FIREbox

2| Země dodání

3| Velikost klapky (čelní desky) → viz strana 9

4| Provedení klapky

.01	S tepelnou tavnou pojistkou
.40	Se servopohonem BFL, BFN 230-T - napájecí napětí AC 230 V
.50	Se servopohonem BFL, BFN 24-T - napájecí napětí AC/DC 24 V

5| Aktivační teplota

S tepelnou tavnou pojistkou		Servopohon	
	72 °C *		72 °C *
104	104 °C	95	95 °C
147	147 °C	120	120 °C
		140	140 °C

** Standardní aktivační teplota*

6| Materiál a ostatní možnosti provedení

ZN	Pozink

7| Povrchová úprava

	Bez povrchové úpravy
IW	Impregnace listu klapky, impregnačním prostředkem PROMAT 2000 - impregnace proti vlhkosti
IA	Impregnace listu klapky, impregnačním prostředkem PROMAT SR - impregnace proti chemikáliím

8| Materiál těsnění za studena

	Silikonová pryž *
G	Pryž bez silikonu

** Standardní těsnění*

Údajový štítek

- Datový štítek je umístěn na tělese klapky (příklad)

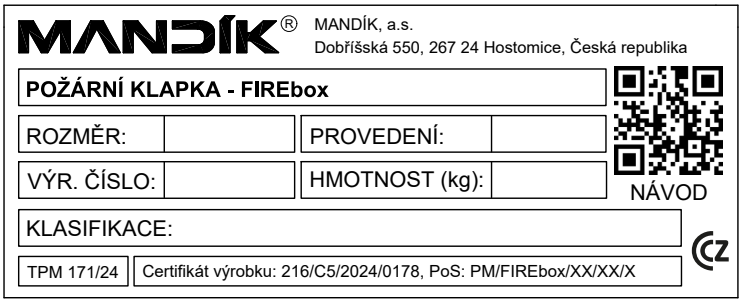

Výrobce si vyhrazuje právo na změny výrobku.
Aktuální informace o výrobku jsou uvedeny na www.mandik.cz

MANDÍK®

www.mandik.cz

MANDÍK, a.s. • Dobříšská 550 • 267 24 Hostomice • Česká republika • Tel.: +420 311 706 742 • E-Mail: mandik@mandik.cz